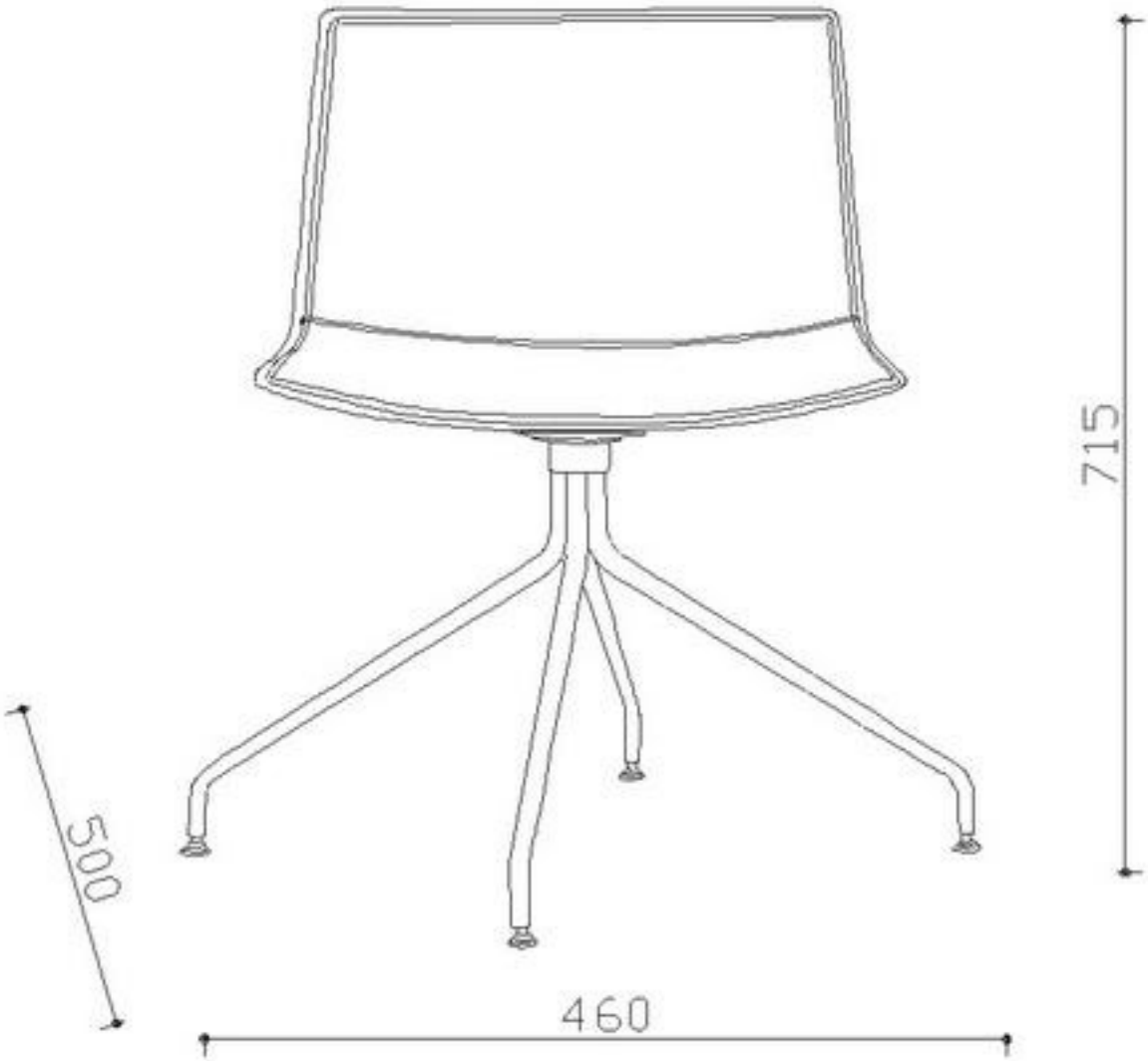
715
500
460